TEFD5

ТЛДР.436630.002 ТУ

Преимущества

- **Для сетей постоянного тока**
- **Номинальный проходной ток до 5 А**
- **Предельная рабочая температура корпуса от -60 °С до +130 °С**
- **40x30x10 (мм) металлический корпус (размеры без фланцев)**
- **Варианты входного напряжения: 12W, 24W**
- **Вносимое затухание не менее 55 дБ для частот 1-10 МГц**
- **Защита от выбросов**

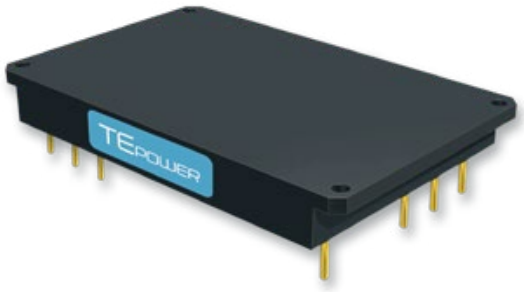

Описание

TEFD5 модули фильтрации для DC сетей для работы в жестких условиях эксплуатации. Предназначены для защиты аналоговой и цифровой аппаратуры от импульсных выбросов в сети и фильтрации помех во входных и выходных цепях модулей и блоков электропитания. Наличие широкого температурного диапазона позволяет использовать фильтры в оборудовании различного климатического исполнения, включая повышенную влажность. Высокая надежность гарантируется использованием современной элементной базы. Применение электромагнитных компонентов на основе аморфных нанокристаллических материалов обеспечивает надёжную фильтрацию помех и её температурную стабильность. Модули выпускаются с заливкой теплопроводящим компаундом. Наибольший эффект достигается при совместном применении с DC/DC преобразователями нашего производства.

Модели				
Модель*	Входное напряжение	Напряжение ограничения защиты @ 1mA	Номинальный проходной ток	Максим. имп. ток 8/20 мкс
TEFD5-12W-xT	9-36 В	44-49 В	5.00 А	0.25 kA
TEFD5-24W-xT	17-84 В	94-104 В		1.2 kA

*** Исполнение корпуса (индекс вместо X): усиленный корпус с фланцами (U), корпус без фланцев (C)**

Информация для заказа

TEFD5 - 12W-xT

1 2 3 4 5

1 Серия «**TEFD**»
2 Номинальный проходной ток, А
3 Индекс номинального входного напряжения:
12W 12 В (=9…36 В)
24W 24 В (=17…84 В)
4 Индекс исполнения корпуса:
U усиленный корпус с фланцами
C корпус без фланцев
5 Индекс диапазона рабочей температуры корпуса:
T -60°C ... +130°C

Основные параметры		
Температурный диапазон	рабочая корпуса	–60° C до +130° C
	хранения	–60° C до +130° C
Охлаждение		кондуктивное через радиатор или естественная конвекция
Тепловое сопротивление корпуса	корпус-окружающая среда	12.5 К/Вт тип.
Влажность		5-95 % относительная
Прочность изоляции	вх/корпус, вых/корпус	=1000 В
Сопротивление изоляции @ 500 В		>20 МОм
Методы испытания по ВВФ		MIL-STD-810F
Стандарты безопасности		IEC/EN 60950-1
Наработка на отказ	Tcase = 50° C	400 000 часов
Вес (max)		30 г
Выходные характеристики		
Вносимое затухание в диапазоне частот	0.15-0.3 МГц	≥15 дБ
	0.3-1 МГц	≥35 дБ
	1-10 МГц	≥55 дБ
	10-30 МГц	≥50 дБ
Падение напряжения на фильтре		≤1,2 В

При необходимости обращайтесь на электронную почту russia@te-power.ru.
Все характеристики приведены для НКУ, если не указано иначе

Размеры

1	2	3	4	5
+ВХ	-ВХ	КОРПУС	+ВЫХ	-ВЫХ

Размеры в миллиметрах

Корпус с фланцами

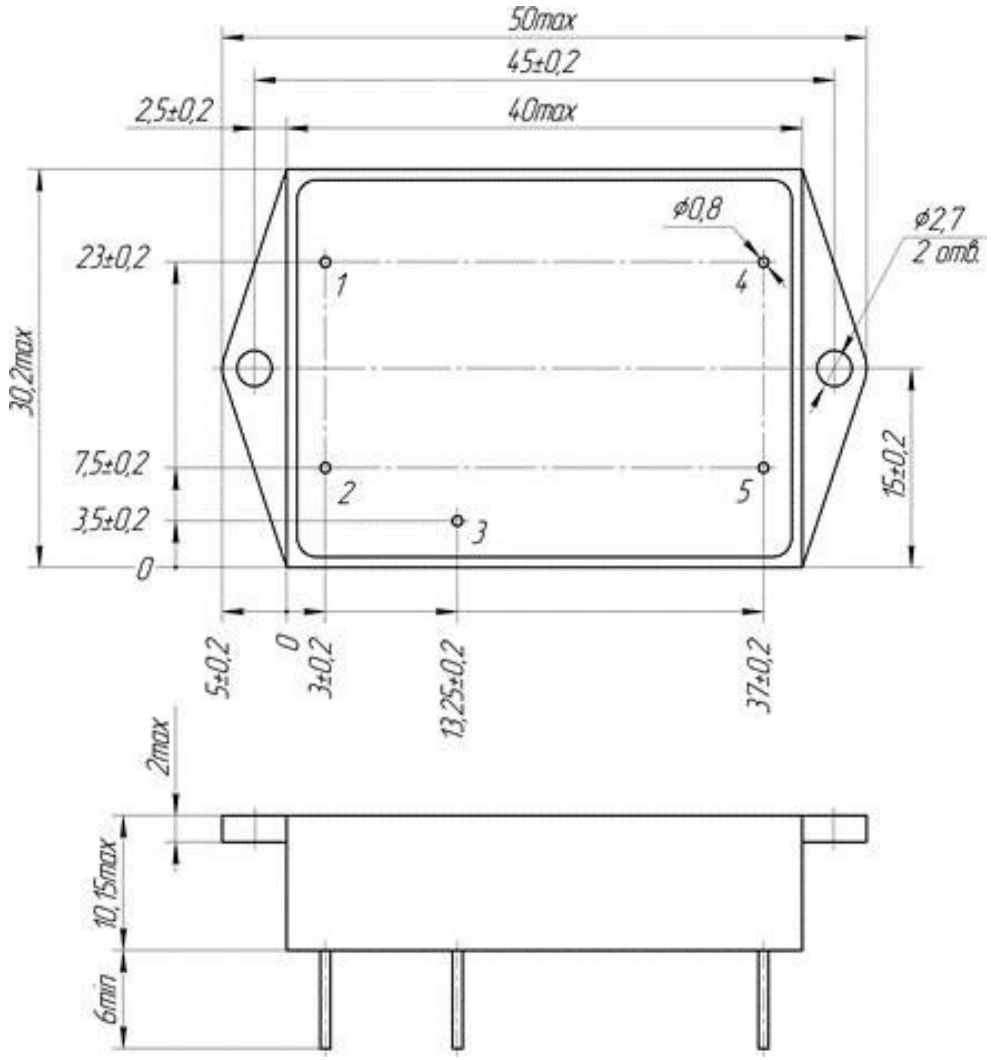

1	2	3	4	5
+ВХ	-ВХ	КОРПУС	+ВЫХ	-ВЫХ

Размеры в миллиметрах

Корпус без фланцев

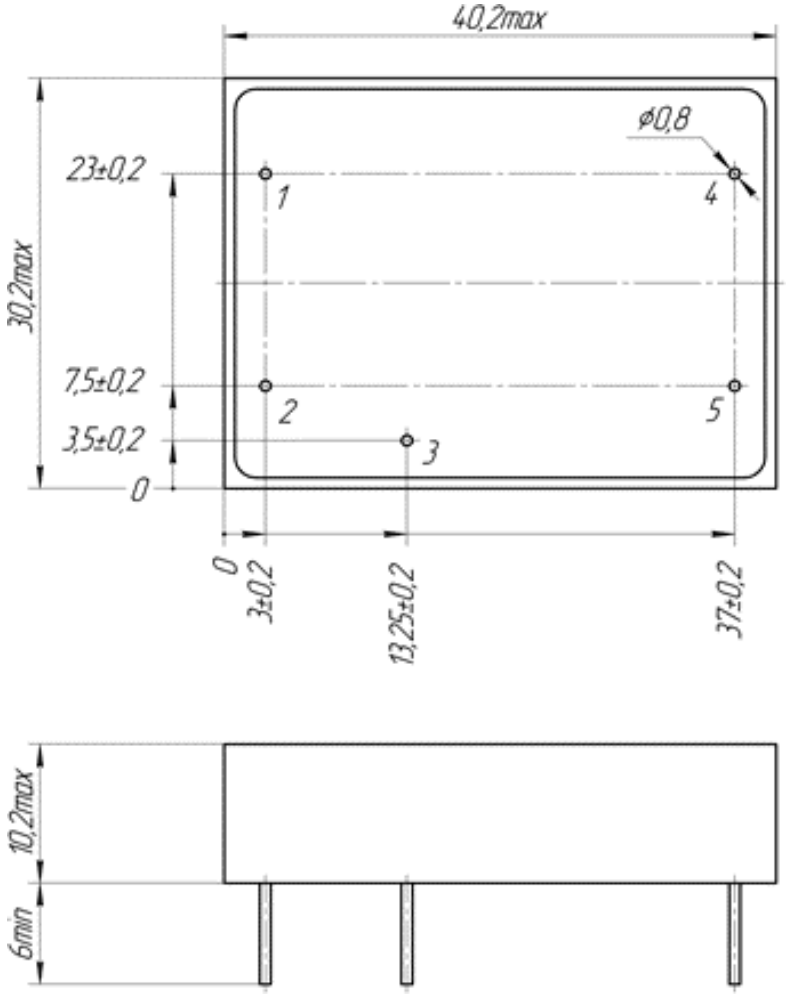

Дополнительная информация

Обращаем внимание, что информация в настоящем документе не является полной. Более подробная информация(дополнительные требования, типовые схемы включения, правила эксплуатации и т.п.) приведена на сайте www.te-power.ru. Все изображения приведены только для иллюстрации, фактический внешний вид продукта может отличаться, в т.ч. тип и размещение внутренних компонентов.

В соответствии с политикой компании в связи с постоянным совершенствованием конструкции продуктов, производитель оставляет за собой право изменять содержание спецификаций и рекламных материалов без предварительного уведомления! Убедитесь, что вы используете новейшую документацию, которую можно загрузить по адресу www.te-power.ru.

© ООО «ТЕ». Все права защищены.